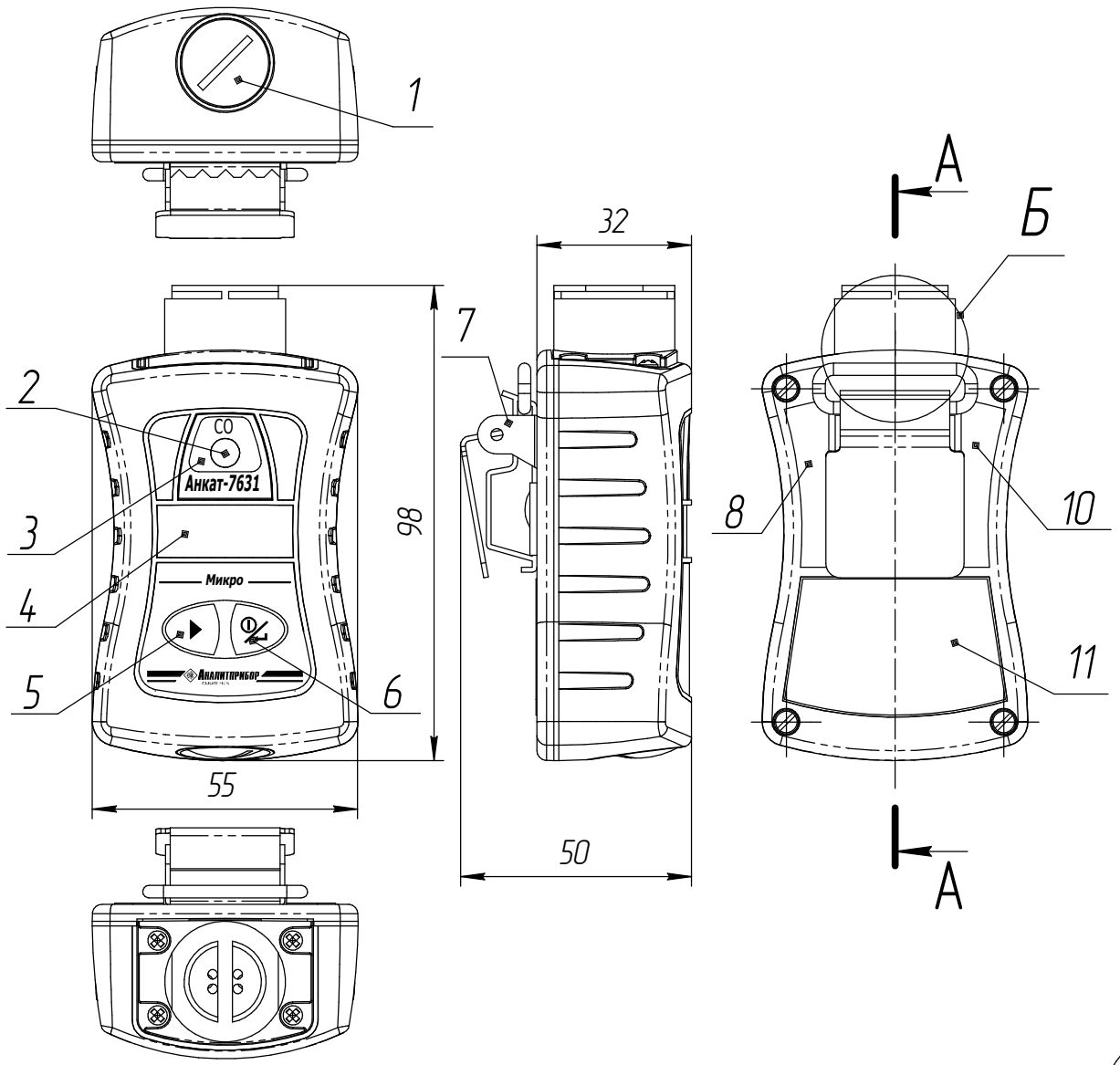

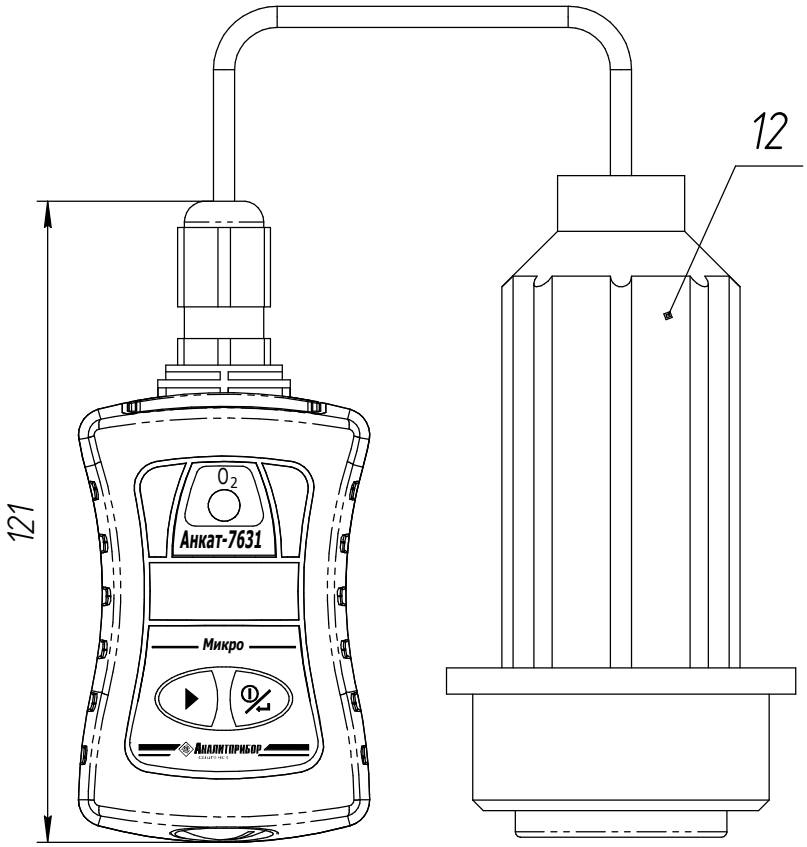

б) газоанализаторы АНКАТ-7631Микро-O_2-ВД

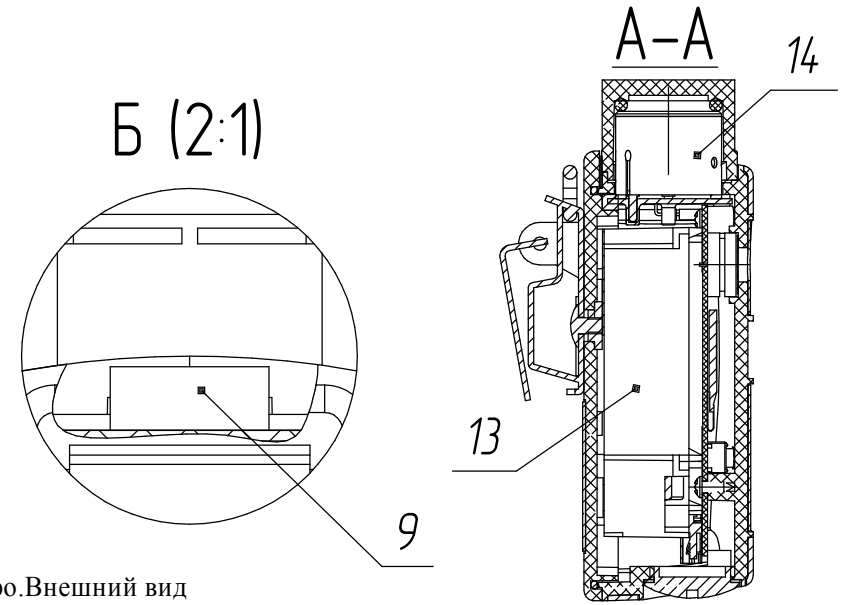

а) газоанализаторы АНКАТ-7631Микро-CO, АНКАТ-7631Микро-HCl, АНКАТ-7631Микро-H_2S, АНКАТ-7631Микро-NH_3, АНКАТ-7631Микро-Cl_2, АНКАТ-7631Микро-SO_2, АНКАТ-7631Микро-NO_2, АНКАТ-7631Микро-O_2

1 - крышка, закрывающая разъем USB; 2 - окно звукового излучателя; 3 - табличка с формулой определяемого компонента (пример таблички приведен для газоанализатора АНКАТ-7631Микро-CO); 4 - окно графического индикатора; 5, 6 - клавиши для управления режимами работы газоанализатора; 7 - зажим для крепления газоанализатора; 8 - табличка с предупредительной надписью; 9 - гарантийная наклейка; 10 - табличка с маркировкой взрывозащиты; 11 - табличка фирменная; 12 - выносной датчик кислорода; 13 - блок аккумуляторный; 14 - ЭХД.

Рисунок 1.1 - Газоанализаторы АНКАТ-7631Микро.Внешний вид