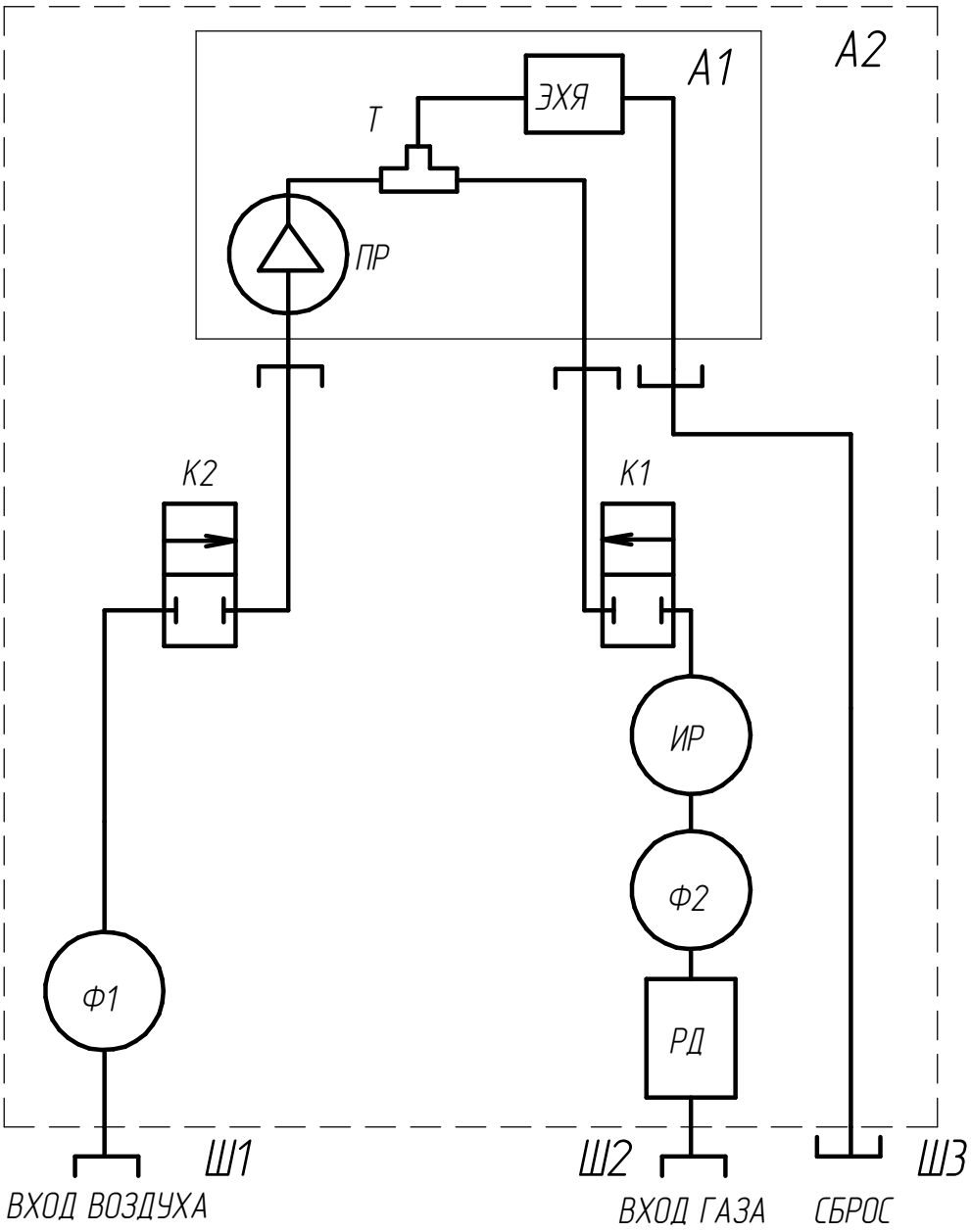

А1 – блок датчика;
А2 – блок отбора пробы;
Ф1, Ф2 – фильтр топливный GB-202;
К1, К2 – клапан нормально-закрытый;
РД – регулятор давления;
ПР – побудитель расхода;
ИР – индикатор расхода регулируемый.
Т – тройник;
ЭХЯ – электрохимическая ячейка.
Ш1, Ш2, Ш3 – штуцеры.

Рисунок 1.2 – БОП. Схема газовая соединений