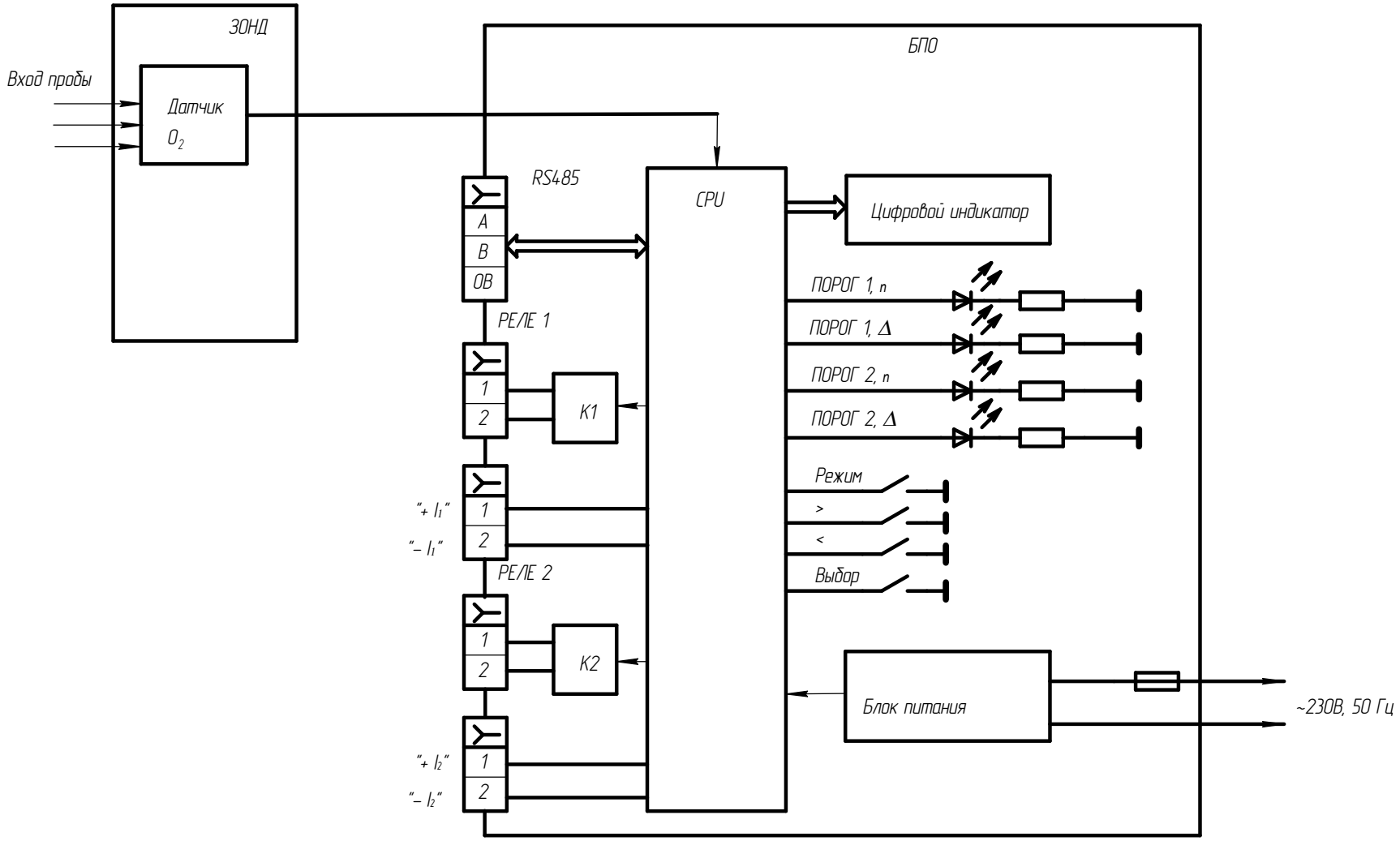


Рисунок 1.2 – Газоанализаторы АКВТ-02. Схема функциональная