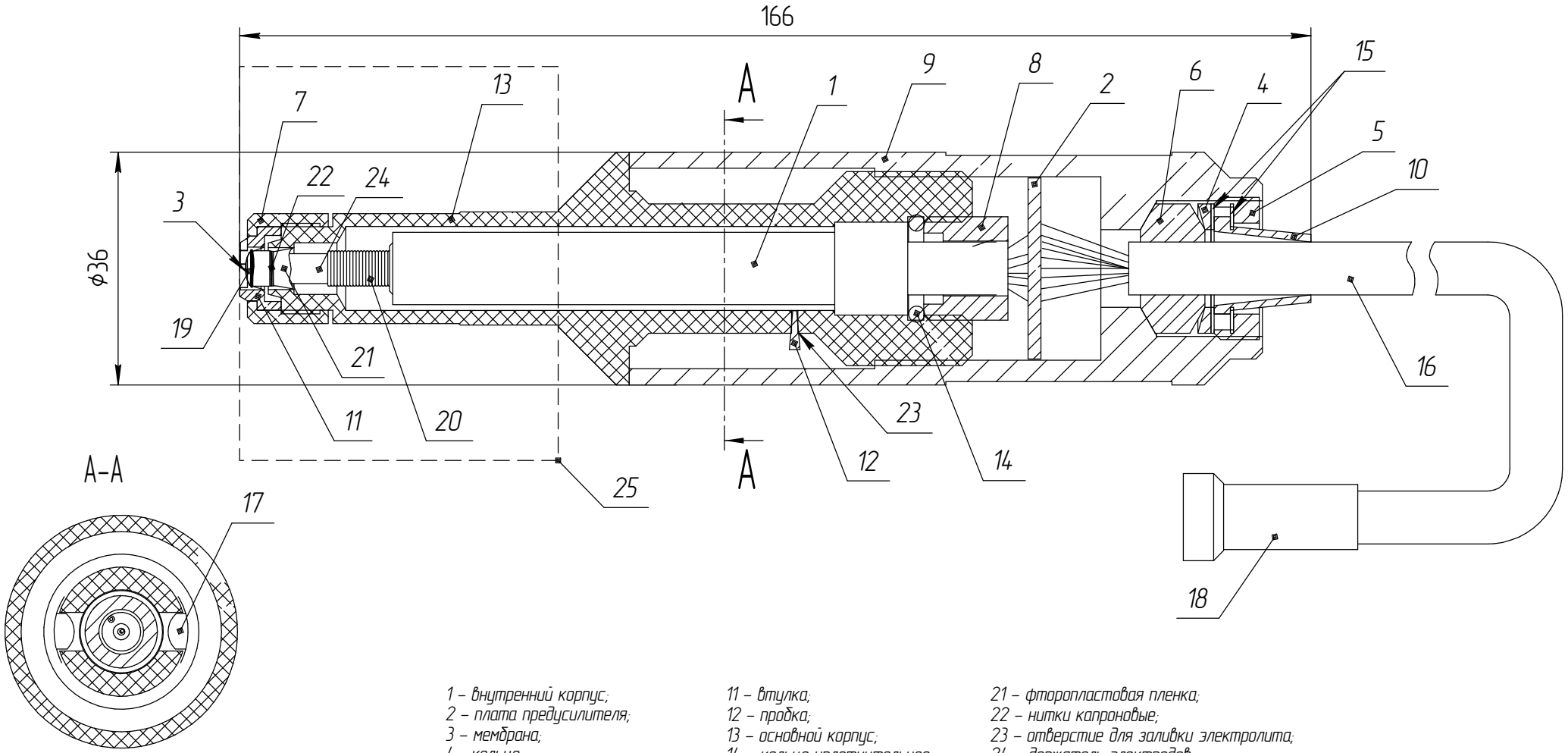

1 – внутренний корпус;
2 – плата предусилителя;
3 – мембрана;
4.– кольцо;
5 – гайка;
6 – кольцо уплотнительное;
7 – накидная гайка;
8 – гайка;
9 – кожух;
10 – втулка;
11 – втулка;
12 – пробка;
13 – основной корпус;
14 – кольцо уплотнительное;
15 – шайба;
16 – кабель связи с БИ;
17 – компенсатор;
18 – разъем для подключения к БИ.
19 – платиновый катод;
20 – серебрянный анод;
21 – фторопластовая пленка;
22 – нитки капроновые;
23 – отверстие для заливки электролита;
24 – держатель электродов;
25 – погружная часть.

Рисунок 1.3 – Внешний вид и конструкция датчика