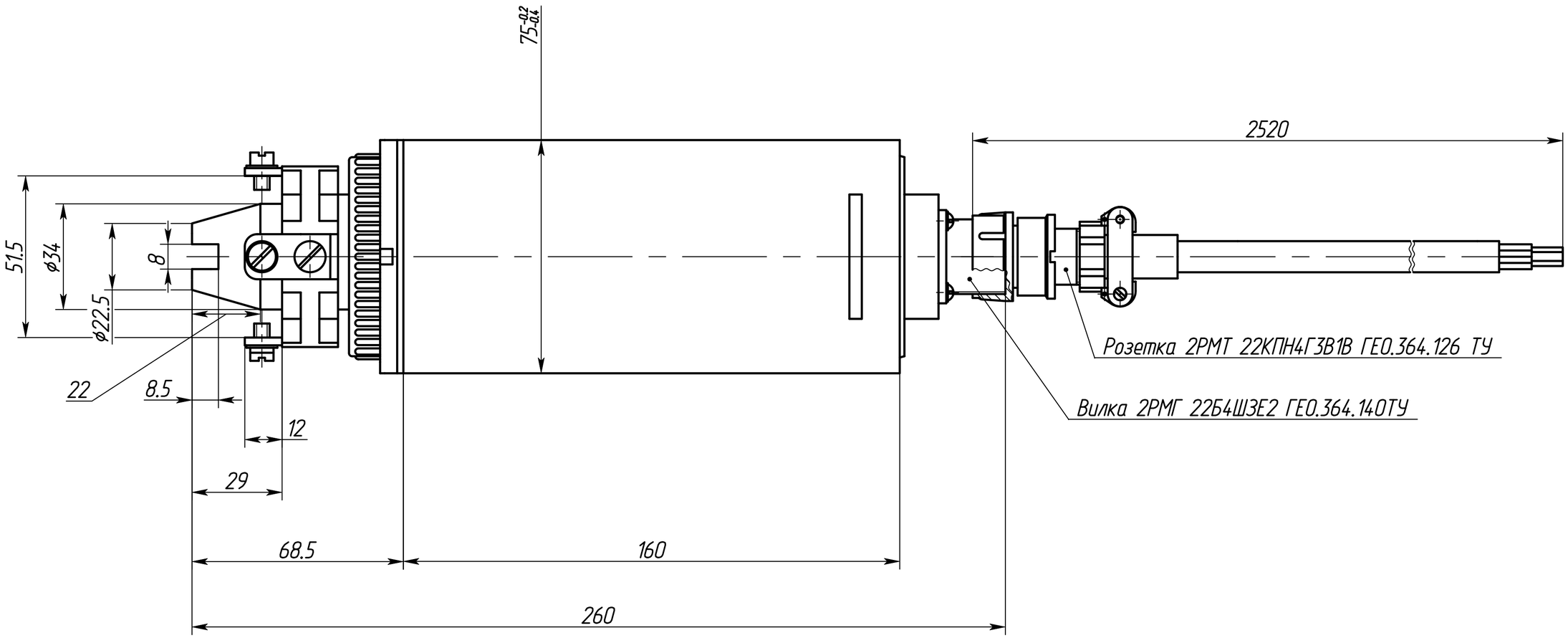


1. Размеры без предельных отклонений даны максимальные.

| | | | | | | | | |
|---|---|---|---|---|---|---|---|---|
| 2 | Зам.1 | | | | ИФДЖ.685123.003 ГЧ | | | |
| Изм. | Лист | № докум. | Подп. | Дата | Коллектор геофизический КГ-4 | Лит. | Масса | Масштаб |
| Разраб. | | Абзатов | | | | | 3,3 | 2:1 |
| Пров. | | Горбачев | | | Габаритный чертеж | Лист | Листов 1 | |
| Т.контр. | | Корягин | | | | | | |
| Нач. отд. | | Фрейман | | | | | | |
| Н. контр. | | Захарова | | | | | | |
| Утв. | | Лосев | | | | | | |

Копировал

Формат А2

Перв. примен. ИФДЖ.685123.003

Справ. №

Подп. и дата

Инв.№ дубл.

Взам.инв.№ ТНП-000245В

Подп. и дата

Инв.№ подл.